AVIBRO®

Made in Turkey

# AVM 22500/10

3 Faz - Phase / 6 Kutup - Poles / 380-415 V / 50 Hz

## Elektriksel Özellikler / Electrical Features

| Faz / Phase | Devir / Rpm | Frekans / Frequency (Hz) | Giriş Voltajı / Input Voltage | Giriş Gücü / Input Power | Giriş Akımı / Input Current | Güç Faktörü / Power Factor | Ia / In |
|---|---|---|---|---|---|---|---|
| 3 | 1000 | 50 | 380-415 V | 19000 W | Y 33,00 | 80 % | 4,68 |

## Teknik Özellikler / Technical Features

| | |
|---|---|
| Santrifüj Kuvveti / Centrifugal Force (Kg/F) | 22540 Kg/F (221,12 kN) |
| Statik Moment / Statical Moment (Kg*mm) | 20162,8 Kgmm |
| Gres Tipi / Type of Grease | KLUBER ISOFLEX TOPAS NB52 |
| Ömür Boyu Gres / Grease for Life | Hayır / No |
| Montaj Cıvatası / Mounting Bolt | M42 |
| Kablo Rakoru / Cable Gland | M25x1,5 |
| Ağırlık / Weight (Kg) | 1025,0 |
| Gövde Tipi / Frame Size | 120B |

## Rulmanlar / Bearings

| | |
|---|---|
| Rulman Tipi / Bearing Type | NJ 2330 |

Çizim Drawing — Gövde Ölçüleri - Overall Dimensions (mm)

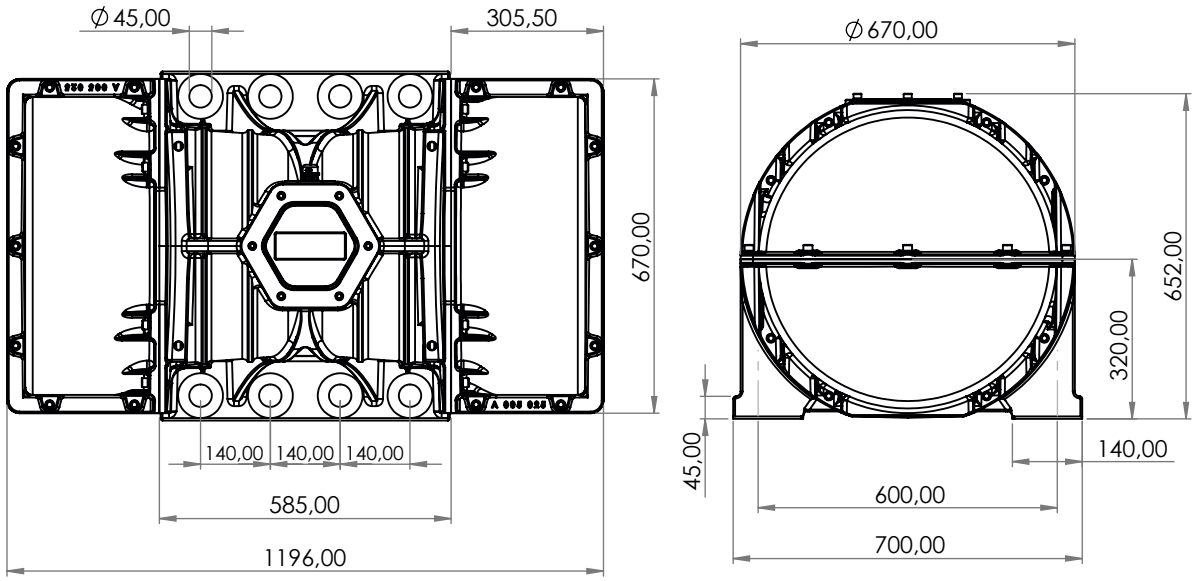


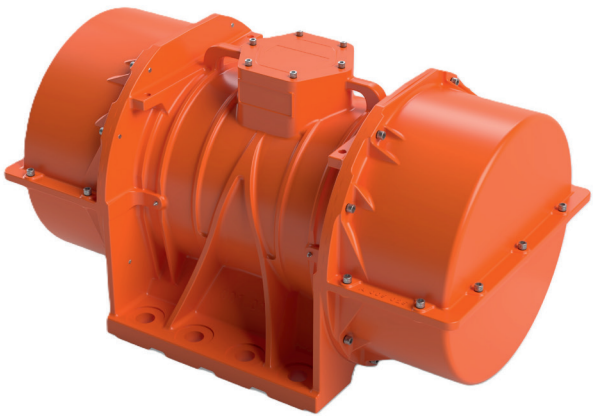

ATEX II 2D Ex tb IIIC T120°C Db,IP66
T.amb -20/+50°C

www.avibro.com